Աշխատանքային գծագրերի անվանացանկ

Թերթ N	Թերթի անվանումը	Ծանոթություն
1	Ընդհանուր տվյալներ	
2	Նախագծվող կոյուղագծերի ուղեգծի հատակագիծ, Մ 1:1000, մասնագիր	
3	Նախագծվող կոյուղագիծ $ՆԿ_1$-ի երկայնական կտրվածք	
4	Նախագծվող կոյուղագիծ $ՆԿ_1$-ի լայնական կտրվածքներ, դիտահորերի սխեմատիկ հատակագծեր	
5	Նախագծվող կոյուղագիծ $ՆԿ_2$-ի երկայնական և լայնական կտրվածքներ, դիտահորերի սխեմատիկ հատակագծեր	
6	Նախագծվող կոյուղագծերի դիտահորերի մասնացուցակ	
7	D=1.0մ չափերով ե/բ հորի շինարարական լուծումներ	
8	D=1.5մ չափերով ե/բ հորի շինարարական լուծումներ	
9	Շին.աշխատանքների կազմակերպման սխեմա	
10	Շին.աշխատանքների կատարման ժամանակացույց	

Վկայակոչվող փաստաթղթերի անվանացանկ

Նշանակումը	Անվանումը	Ծանոթություն
ՀՀՇՆ 40-01.02-2020	Ջրամատակարարում. Արտաքին ցանցեր և կառուցվածքներ	
ՀՀՇՆ 40-01.03-2022	Կոյուղի. Արտաքին ցանցեր և կառուցվածքներ	
ՀՀՇՆ 40-01.01-2014	Շենքերի ներքին ջրամատակարարում և ջրահեռացում	
ՀՀՇՆ 33-01-2014	Հիդրոտեխնիկական կառուցվածքներ. Հիմնական դրույթներ	
ՄՆԻՊ 2.03.11-85	Շինարարական կոնստրուկցիաների պաշտպանությունը կոռոզիայից	
ԳՕՍՏ 21.604-82	Ջրամատակարարման և կոյուղու արտաքին ցանցեր: Նախագծում	
ՀՀ Առողջապահության նախարարի հրաման,20/12.2002, N876	«խմելու ջուր: ջրամատակարարման կենտրոնացված համակարգերի ջրի որակին ներկայացվող հիգիենիկ պահանջներ: որակի հսկողություն» ն 2-III-ա 2-1 սանիտարական նորմերը եվ կանոնները հաստատելու մասին	

Փոփոխություն	Ամիս/ամսաթիվ		Դիտողություն	Հեղինակ	Ստուգեց
ԵՐԵՎԱՆ 2025թ.			Պատվիրատու - ԵՐԵՎԱՆԻ ՔԱՂԱՔԱՊԵՏԱՐԱՆ Պայմանագիր N ԵՔ-ԲՄԽԱՇՁԲ-25/29-1		
			Երևան քաղաքի կոյուղագծերի վերակառուցման նախագծանախահաշվային փաստաթղթերի կազմման խորհրդատվական աշխատանքներ		
ՆԳԻ	Վ.Ղազարյան		Անդրանիկի փողոց հ.124 (հ.95 մանկապարտեզ)	Աշխատանքային նախագիծ	
Նախագծեց	Ա.Միքայելյան			Բաժին ՋԱՑ	
Ստուգեց	Վ.Ղազարյան		Ընդհանուր տվյալներ	Թերթ	Թերթեր
				1	10

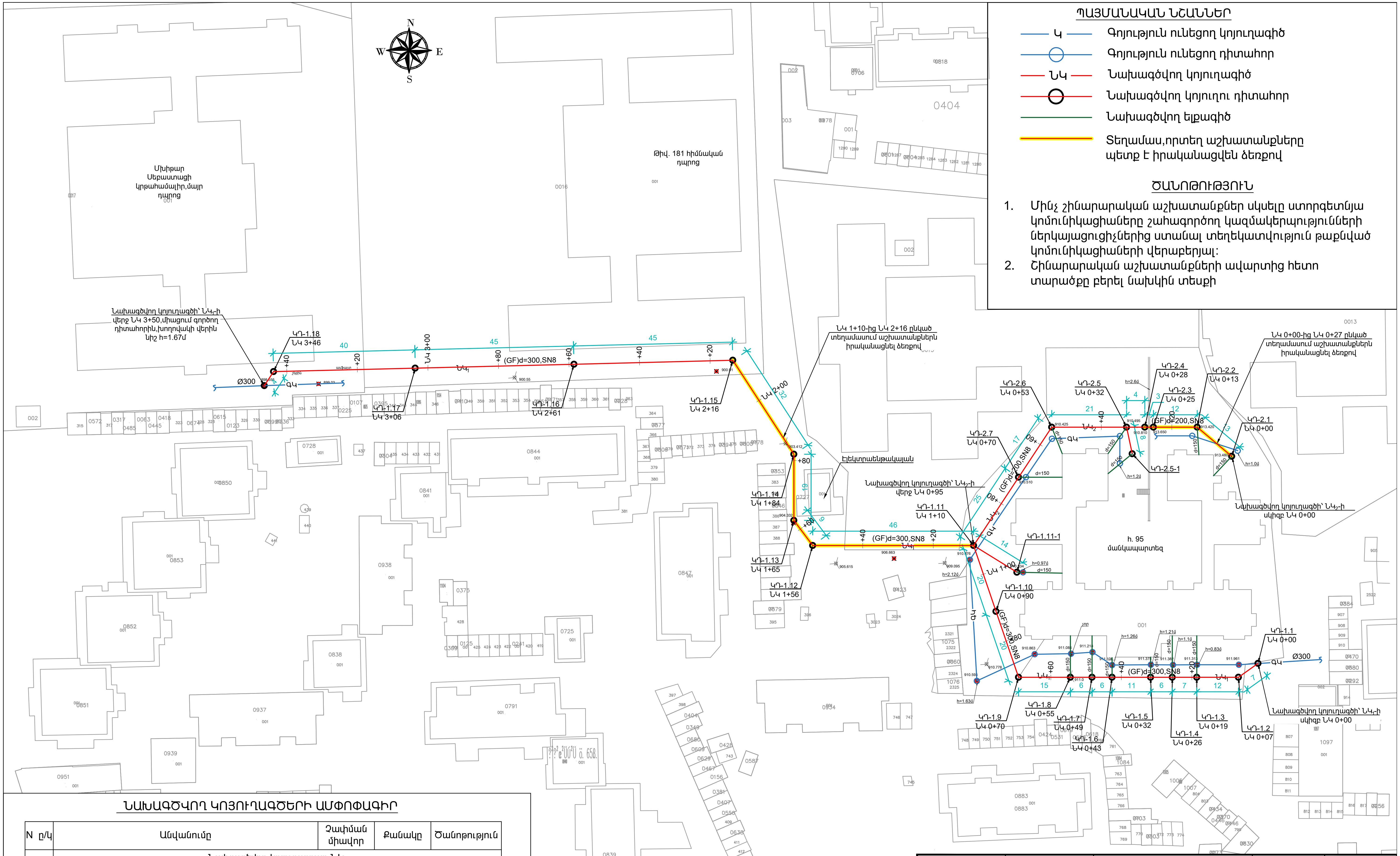

ՊԱՅՄԱՆԱԿԱՆ ՆՇԱՆՆԵՐ

- Կ — Գոյություն ունեցող կոյուղագիծ
- Գոյություն ունեցող դիտահոր
- ՆԿ — Նախագծվող կոյուղագիծ
- Նախագծվող կոյուղու դիտահոր
- Նախագծվող ելքագիծ
- Տեղամաս,որտեղ աշխատանքները պետք է իրականացվեն ձեռքով

ԾԱՆՈԹՈՒԹՅՈՒՆ

1. Մինչ շինարարական աշխատանքներ սկսելը ստորգետնյա կոմունիկացիաները շահագործող կազմակերպությունների ներկայացուցիչներից ստանալ տեղեկատվություն թաքնված կոմունիկացիաների վերաբերյալ:
2. Շինարարական աշխատանքների ավարտից հետո տարածքը բերել նախկին տեսքի

ՆԱԽԱԳԾՎՈՂ ԿՈՅՈՒՂԱԳԾԵՐԻ ԱՄՓՈՓԱԳԻՐ

N ը/կ	Անվանումը	Չափման միավոր	Քանակը	Ծանոթություն
	Նախագծվող կոյուղատար $ՆԿ_1$			
1	Պոլիպրոպիլենե ծալքավոր խողովակ d=300,SN8	մ	350.0	կոյուղագիծ
3	Պոլիպրոպիլենե ծալքավոր խողովակ d=150,SN8	մ	85.0	ելքագիծ
4	Հավաքովի դիտահոր,D=1.0մ,H=փոփ.	հատ	19	
	Նախագծվող կոյուղատար $ՆԿ_2$			
1	Պոլիպրոպիլենե ծալքավոր խողովակ d=200,SN8	մ	95.0	կոյուղագիծ
2	Պոլիպրոպիլենե ծալքավոր խողովակ d=150,SN8	մ	70.0	ելքագիծ
3	Հավաքովի դիտահոր, D=1.5մ, H=փոփ.	հատ	1	
	Հավաքովի դիտահոր, D=1.0մ, H=փոփ.	հատ	7	

Փոփոխություն	Ամիս/ամսաթիվ	Դիտողություն	Հեղինակ	Ստուգեց

ԵՐԵՎԱՆ 2025թ.

Պատվիրատու - ԵՐԵՎԱՆԻ ՔԱՂԱՔԱՊԵՏԱՐԱՆ
Պայմանագիր N ԵՔ-ԲՄԽԱՇՁԲ-25/29-1

Երևան քաղաքի կոյուղագծերի վերակառուցման նախագծանախահաշվային փաստաթղթերի կազմման խորհրդատվական աշխատանքներ

ՆԳԻ	Վ.Ղազարյան	
Նախագծեց	Ա.Միքայելյան	
Ստուգեց	Վ.Ղազարյան	

Անդրանիկի փողոց h.124 (h.95 մանկապարտեզ)

Աշխատանքային նախագիծ

Բաժին ՋԱՑ

Նախագծվող կոյուղագծերի ուղեգծի հատակագիծ, Մ 1:1000, մասնագիր

Թերթ	Թերթեր
2	10

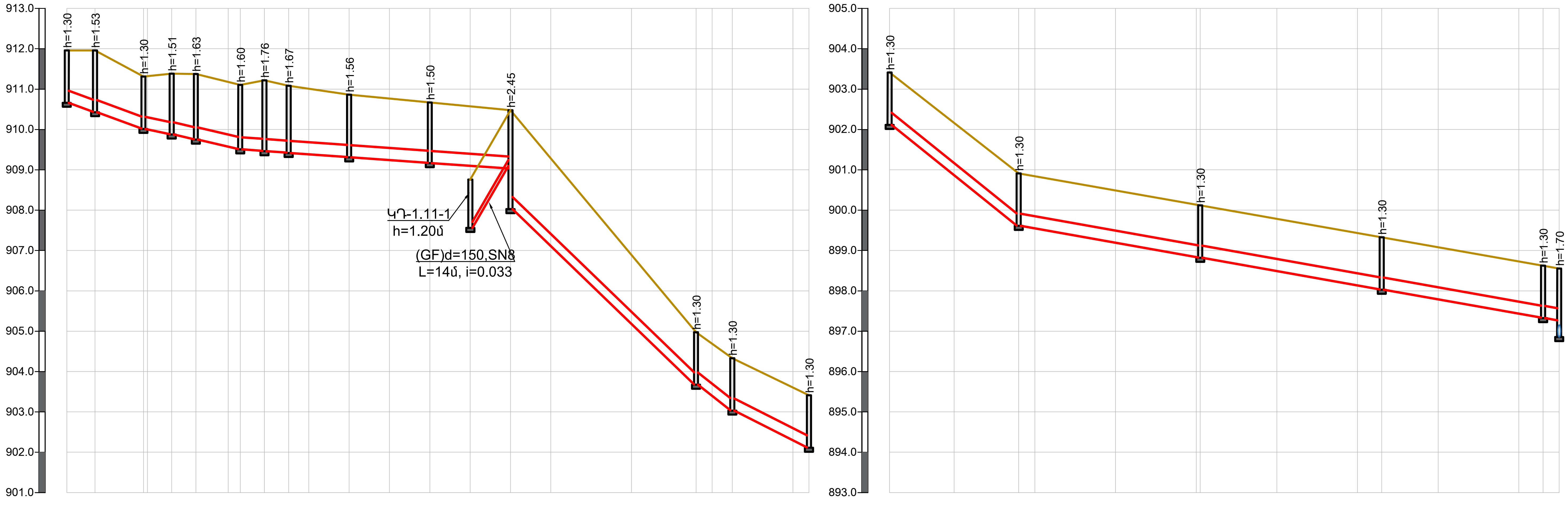

ՄԱՍՇՏԱԲ՝ՀՈՐ. 1:1000
ՈՒՂՂ. 1:100

ՀՈՂԻ ԲՆԱԿԱՆ ՆԻՇԸ	911.961	911.961	911.313 / 911.322	911.382	911.375	911.179 / 911.106	911.218	911.084	911.010	910.863	910.766	910.669	910.573	910.476	909.280	906.888	904.974 / 904.689	904.332	903.606 / 903.412				
ՀՈՂԻ ՆԱԽԱԳԾԱՅԻՆ ՆԻՇԸ	911.961	911.961	911.313 / 911.322	911.382	911.375	911.179 / 911.106	911.218	911.084	911.010	910.863	910.766	910.669	910.573	910.476	909.280	906.888	904.974 / 904.689	904.332	903.606 / 903.412				
ԽՈՂՈՎԱԿԻ ՀԱՏԱԿԻ ՆԻՇԸ	910.661	910.441 / 910.431	910.032 / 910.022	909.882 / 909.872	909.755 / 909.745	909.516 / 909.506	909.469 / 909.458	909.424 / 909.414		909.313 / 909.303		909.179 / 909.169		909.026 / 908.026			903.684 / 903.674	903.042 / 903.032	902.122 / 902.112				
ԽՈՂՈՎԱԿԻ ՆՅՈՒԹԸ	(GF)d=300, SN8, L=350.0մ																						
ԹԵՔՈՒԹՅՈՒՆ / ԵՐԿԱՐՈՒԹ. (մ)	0.037 / 19	0.023 / 24	0.007 / 67	0.096 / 46	0.079 / 9	0.051 / 19																	
ՀԵՌԱՎՈՐՈՒԹՅՈՒՆԸ	7	12	1	6	6	8	3	6	6	5	10	10	10	10	10	10	20	16	4	5	15	4	
ՀՈՐԵՐԻ ՀԱՄԱՐՆԵՐԸ	ԿԴ-1.1	ԿԴ-1.2	ԿԴ-1.3	ԿԴ-1.4	ԿԴ-1.5	ԿԴ-1.6	ԿԴ-1.7	ԿԴ-1.8	ԿԴ-1.9	ԿԴ-1.10	ԿԴ-1.11	ԿԴ-1.12	ԿԴ-1.13	ԿԴ-1.14									
ՆՇԿԵՏԵՐԸ	ՆԿ0+00	+20	+40	+60	+80	ՆԿ1+00	+20	+40	+60	+80	+84												

ՀՈՂԻ ԲՆԱԿԱՆ ՆԻՇԸ	903.412	902.161	900.910 / 900.840	900.488	900.137 / 900.119	899.785	899.434 / 899.328	899.082	898.731	898.625 / 898.555				
ՀՈՂԻ ՆԱԽԱԳԾԱՅԻՆ ՆԻՇԸ	903.412	902.161	900.910 / 900.840	900.488	900.137 / 900.119	899.785	899.434 / 899.328	899.082	898.731	898.625 / 898.555				
ԽՈՂՈՎԱԿԻ ՀԱՏԱԿԻ ՆԻՇԸ	902.122 / 902.112	899.620 / 899.610	898.829 / 898.819	898.039 / 898.029	897.335 / 897.325 / 897.255 / 896.885									
ԹԵՔՈՒԹՅՈՒՆ / ԵՐԿԱՐՈՒԹ. (մ)	0.08 / 32	0.018 / 134												
ՀԵՌԱՎՈՐՈՒԹՅՈՒՆԸ	16	16	4	20	20	1	19	20	6	14	20	6	4	
ՀՈՐԵՐԻ ՀԱՄԱՐՆԵՐԸ	ԿԴ-1.14	ԿԴ-1.15	ԿԴ-1.16	ԿԴ-1.17	ԿԴ-1.18									
ՆՇԿԵՏԵՐԸ	+84	ՆԿ2+00	+20	+40	+60	+80	ՆԿ3+00	+20	+40	+50				

ՊԱՅՄԱՆԱԿԱՆ ՆՇԱՆՆԵՐ

- Հողի բնական և նախագծային նիշ
- Գոյություն ունեցող կոյուղագիծ
- Նախագծվող կոյուղագիծ
- ԿԴ-n ○ Նախագծվող կոյուղագծի դիտահոր

Փոփոխություն	Ամիս/ամսաթիվ	Դիտողություն	Հեղինակ	Ստուգեց
ԵՐԵՎԱՆ 2025թ.		Պատվիրատու - ԵՐԵՎԱՆԻ ՔԱՂԱՔԱՊԵՏԱՐԱՆ Պայմանագիր N ԵՔ-ԲՄԽԾՁԲ-25/29-1 Երևան քաղաքի կոյուղագծերի վերակառուցման նախագծանախահաշվային փաստաթղթերի կազմման խորհրդատվական աշխատանքներ		
ՆԳԻ	Վ.Ղազարյան	Անդրանիկի փողոց h.124 (h.95 ճանապարհով)	Աշխատանքային նախագիծ	
Նախագծեց	Ա.Միքայելյան		Բաժին ՋԱՑ	
Ստուգեց	Վ.Ղազարյան	Նախագծվող կոյուղագիծ ՆԿ-ի երկայնական կտրվածք	Թերթ 3	Թերթեր 10

ԿԴ-1.1

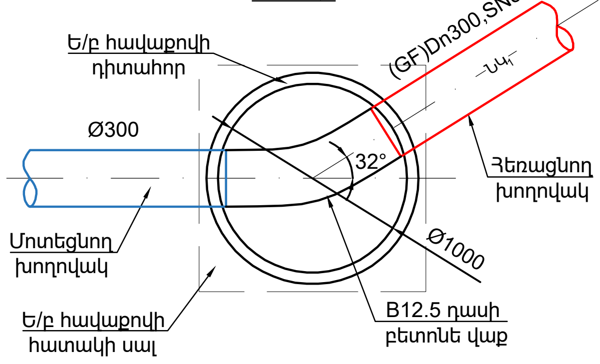

ԿԴ-1.2, ԿԴ-1.13

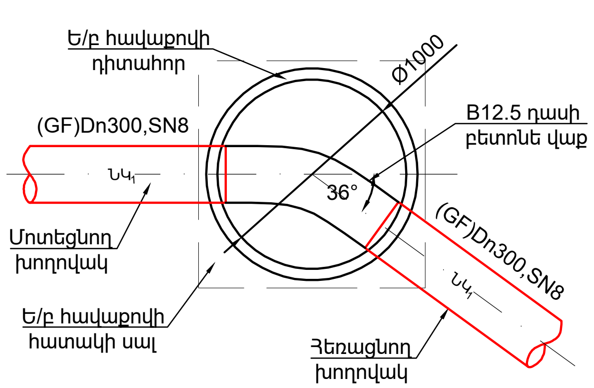

ԿԴ-1.3, ԿԴ-1.4, ԿԴ-1.5, ԿԴ-1.6, ԿԴ-1.7, ԿԴ-1.8, ԿԴ-1.16, ԿԴ-1.17

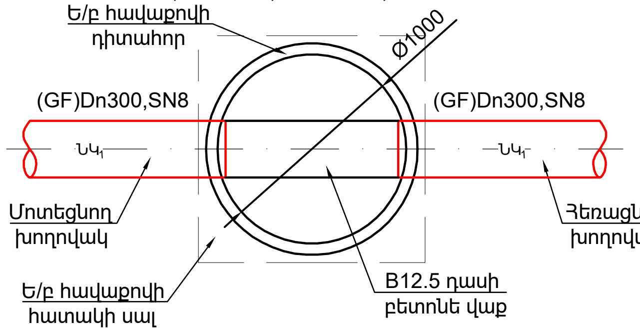

ԿԴ-1.9

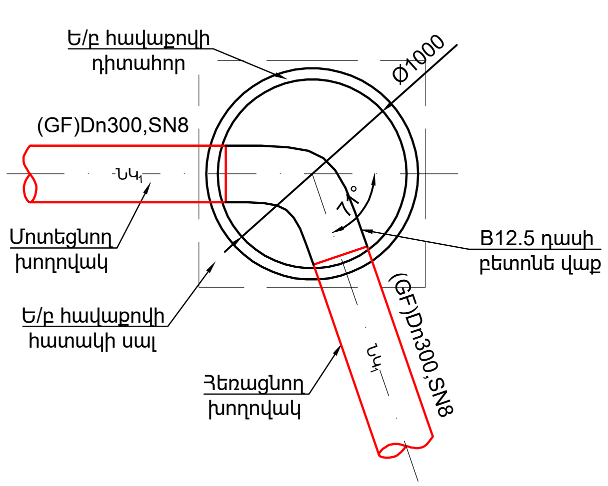

ԿԴ-1.11

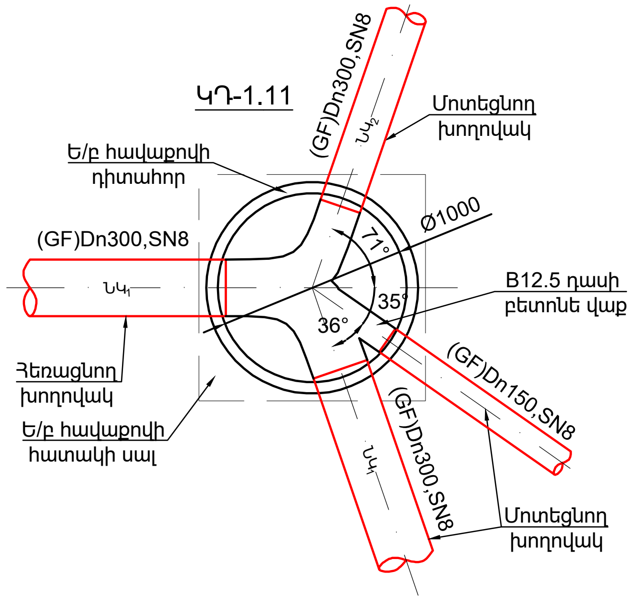

ԿԴ-1.12

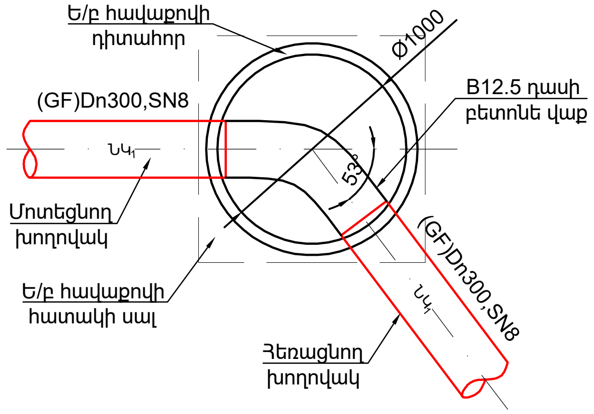

ԿԴ-1.14

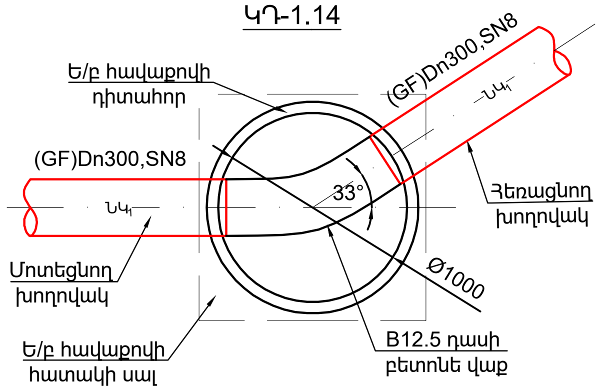

ԿԴ-1.15, ԿԴ-1.18

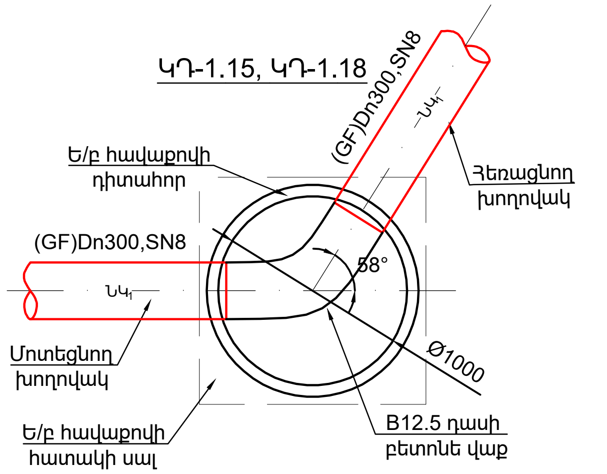

ԳԴ

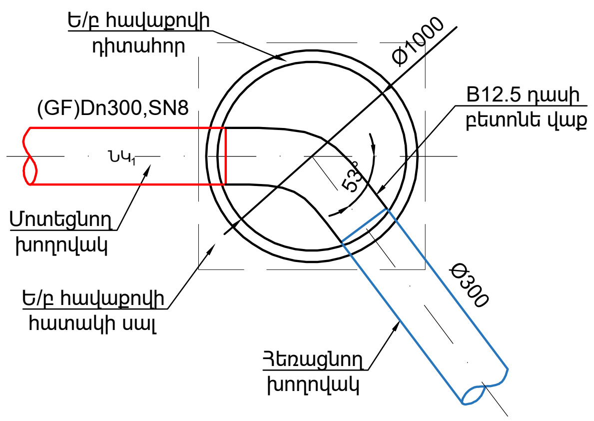

ԿԴ-1.11.1

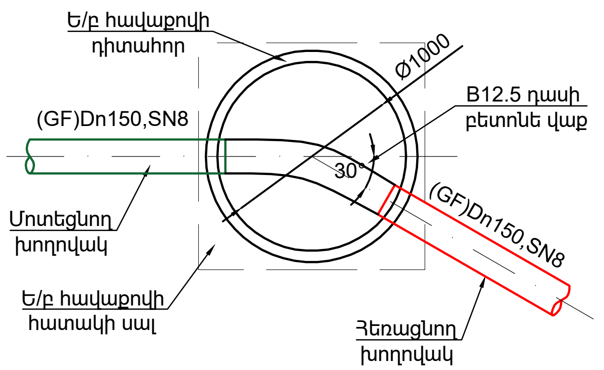

ՆԱԽԱԳԾՎՈՂ ԿՈՅՈՒՂԱԳԾԻ ԽՐԱՄՈՒՂՈՒ ՔԱՆԴՄԱՆ ԼԱՅՆԱԿԱՆ ԿՏՐՎԱԾՔ

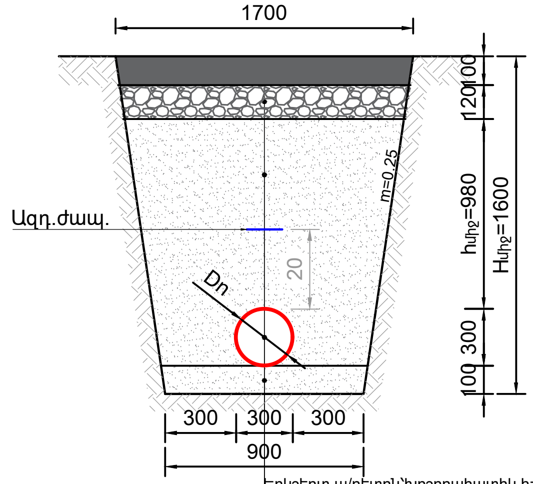

Երկշերտ ա/բետոն՝խոշորահատիկ h=6սմ,մանրահատիկ h=4սմ
Խճի նախաշերտ՝h=12սմ(40-70մմ,h=8սմ, 20-40մմ,h=4սմ)
Ետլիցք՝ 0-5մմ խոշորության կլոր ձև.մասնիկ. ավազով՝տոփանումով
Պոլիէթիլենե ծալքավոր(GF)Dn300,Sn8.
Ավազի նախ. շերտ՝ h=10սմ՝0-5մմ խոշ. կլոր ձև.մասնիկներից

ՆԱԽԱԳԾՎՈՂ ԿՈՅՈՒՂԱԳԾԻ ԵԼՔԱԳԾԵՐԻ ԽՐԱՄՈՒՂՈՒ ՔԱՆԴՄԱՆ ԼԱՅՆԱԿԱՆ ԿՏՐՎԱԾՔ

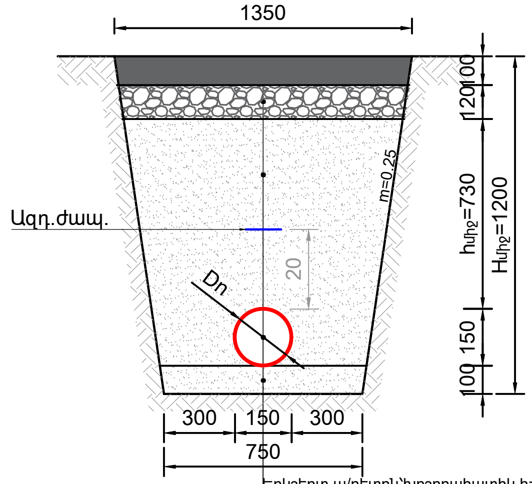

Երկշերտ ա/բետոն՝խոշորահատիկ h=6սմ,մանրահատիկ h=4սմ
Խճի նախաշերտ՝h=12սմ(40-70մմ,h=8սմ, 20-40մմ,h=4սմ)
Ետլիցք՝ 0-5մմ խոշորության կլոր ձև.մասնիկ. ավազով՝տոփանումով
Պոլիէթիլենե ծալքավոր(GF)Dn150,Sn8.
Ավազի նախ. շերտ՝ h=10սմ՝0-5մմ խոշ. կլոր ձև.մասնիկներից

Փոփոխություն	Ամիս/ամսաթիվ	Դիտողություն	Հեղինակ	Ստուգեց
ԵՐԵՎԱՆ 2025թ.		Պատվիրատու - ԵՐԵՎԱՆԻ ՔԱՂԱՔԱՊԵՏԱՐԱՆ Պայմանագիր N ԵՔ-ԲՄԽԱՇՁԲ-25/29-1 Երևան քաղաքի կոյուղագծերի վերակառուցման նախագծանախահաշվային փաստաթղթերի կազմման խորհրդատվական աշխատանքներ		
ՆԳԻ	Վ.Ղազարյան	Անդրանիկի փողոց հ.124 (հ.95 մանկապարտեզ)	Աշխատանքային նախագիծ	
Նախագծեց	Ա.Միքայելյան			
Ստուգեց	Վ.Ղազարյան	Նախագծվող կոյուղագիծ ՆԿ$_1$-ի լայնական կտրվածքներ, դիտահորերի սխեմատիկ հատակագծեր	Բաժին ՋԱՑ	
			Թերթ	Թերթեր
			4	10

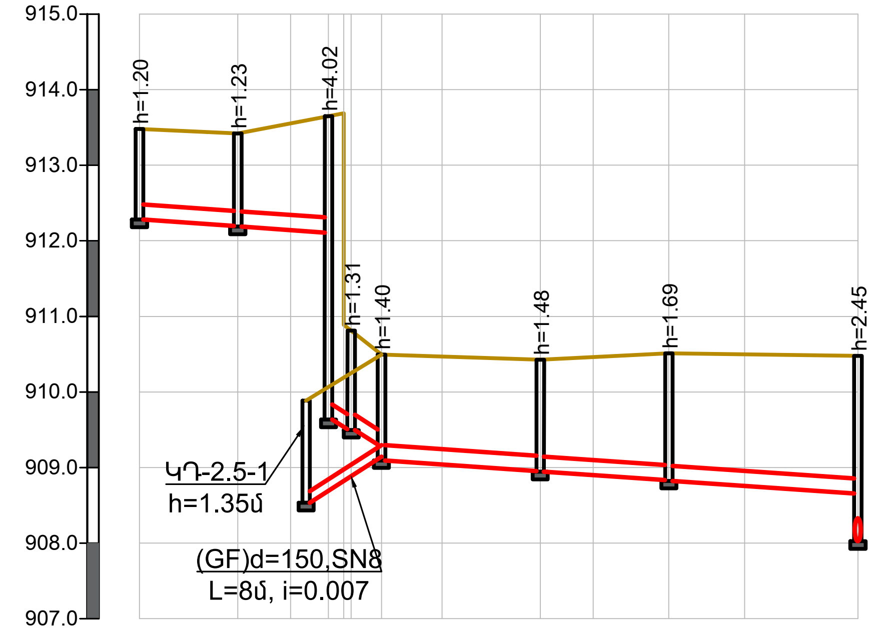

ՄԱՍՇՏԱԲ՝ՀՈՐ. 1:1000
ՈՒՂՂ. 1:100

ՀՈՂԻ ԲՆԱԿԱՆ ՆԻՇԸ	913.480, 913.420, 913.554, 913.650, 913.688, 910.810, 910.495, 910.468, 910.425, 910.460, 910.510, 910.496, 910.476
ՀՈՂԻ ՆԱԽԱԳԾԱՅԻՆ ՆԻՇԸ	913.480, 913.420, 913.554, 913.650, 913.688, 910.810, 910.495, 910.468, 910.425, 910.460, 910.510, 910.496, 910.476
ԽՈՂՈՎԱԿԻ ՀԱՏԱԿԻ ՆԻՇԸ	912.280, 912.200, 912.190, 912.110, 909.630, 909.510, 909.500, 909.105, 909.095, 908.955, 908.945, 908.830, 908.820, 909.655, 908.026
ԽՈՂՈՎԱԿԻ ՆՅՈՒԹԸ	(GF)d=200, SN8, L=95.0մ
ԹԵՔՈՒԹՅՈՒՆ / ԵՐԿԱՐՈՒԹ. (մ)	0.007 / 25; 0.06 / 7; 0.007 / 63
ՀԵՌԱՎՈՐՈՒԹՅՈՒՆԸ	13, 7, 5, 3, 4, 8, 13, 7, 10, 10, 15
ՀՈՐԵՐԻ ՀԱՄԱՐՆԵՐԸ	ԿԴ-2.1, ԿԴ-2.2, ԿԴ-2.3, ԿԴ-2.4, ԿԴ-2.5, ԿԴ-2.6, ԿԴ-2.7, ԿԴ-1.11
ՆՇԱԿԵՏԵՐԸ	ՆԿ0+00, +20, +40, +60, +80, +95

ՆԱԽԱԳԾՎՈՂ ԿՈՅՈՒՂԱԳԾԻ ԽՐԱՄՈՒՂՈՒ ՔԱՆԴՄԱՆ
ԼԱՅՆԱԿԱՆ ԿՏՐՎԱԾՔ

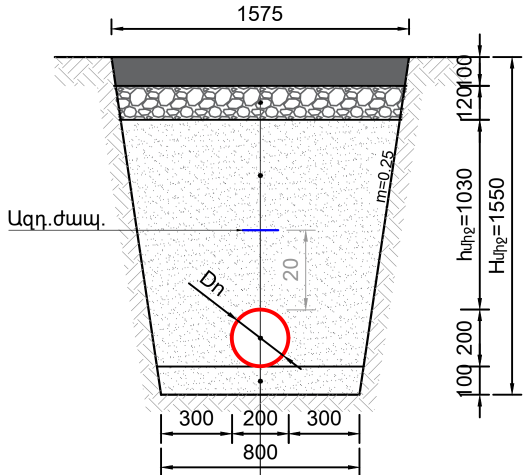

Երկշերտ ա/բետոն՝խոշորահատիկ h=6սմ,մանրահատիկ h=4սմ
Խճի նախաշերտ՝h=12սմ(40-70մմ,h=8սմ, 20-40մմ,h=4սմ)
Ետլիցք՝ 0-5մմ խոշորության կլոր ձև.մասնիկ. ավազով՝տոփանումով
Պոլիէթիլենե ծալքավոր(GF)Dn200,Sn8.
Ավազի նախ. շերտ՝ h=10սմ՝0-5մմ խոշ. կլոր ձև.մասնիկներից

ՆԱԽԱԳԾՎՈՂ ԿՈՅՈՒՂԱԳԾԻ ՃՅՈՒՂԱԳԾԵՐԻ ԽՐԱՄՈՒՂՈՒ ՔԱՆԴՄԱՆ
ԼԱՅՆԱԿԱՆ ԿՏՐՎԱԾՔ

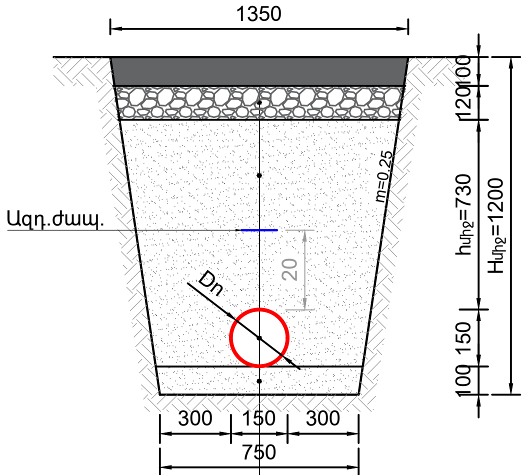

Երկշերտ ա/բետոն՝խոշորահատիկ h=6սմ,մանրահատիկ h=4սմ
Խճի նախաշերտ՝h=12սմ(40-70մմ,h=8սմ, 20-40մմ,h=4սմ)
Ետլիցք՝ 0-5մմ խոշորության կլոր ձև.մասնիկ. ավազով՝տոփանումով
Պոլիէթիլենե ծալքավոր(GF)Dn150,Sn8.
Ավազի նախ. շերտ՝ h=10սմ՝0-5մմ խոշ. կլոր ձև.մասնիկներից

ԿԴ-2.1

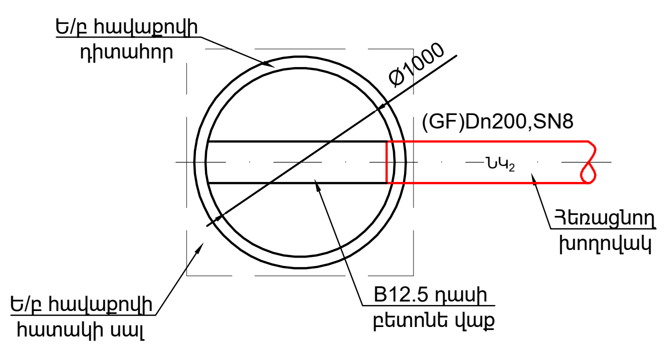

ԿԴ-2.2

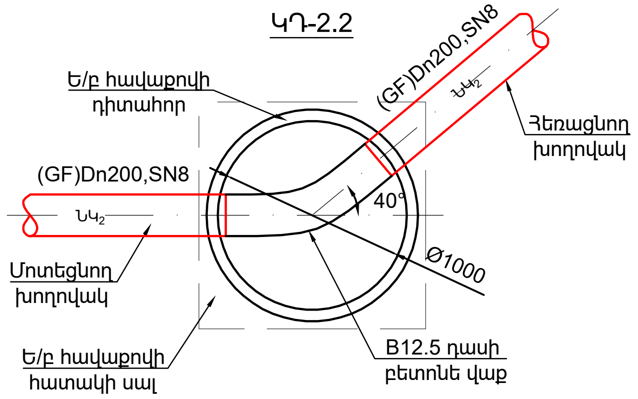

ԿԴ-2.5

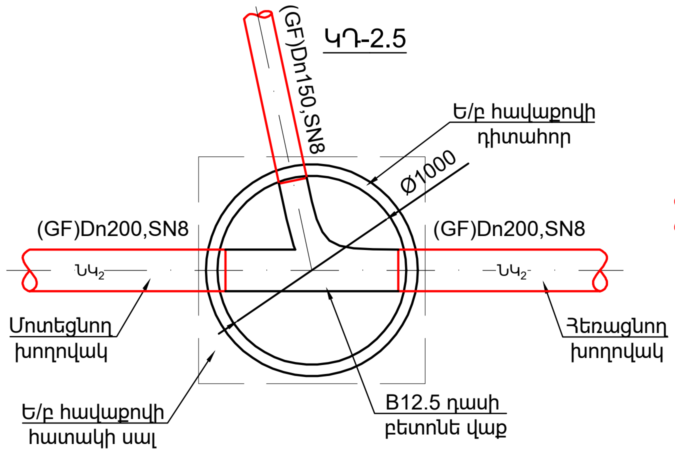

ԿԴ-2,3

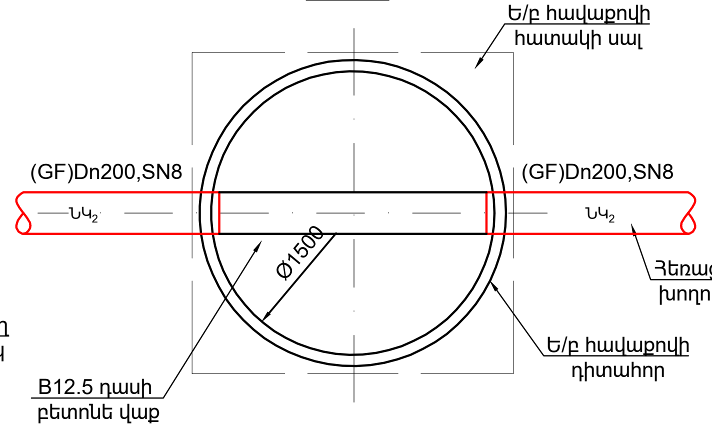

ԿԴ-2.4, ԿԴ-2.7

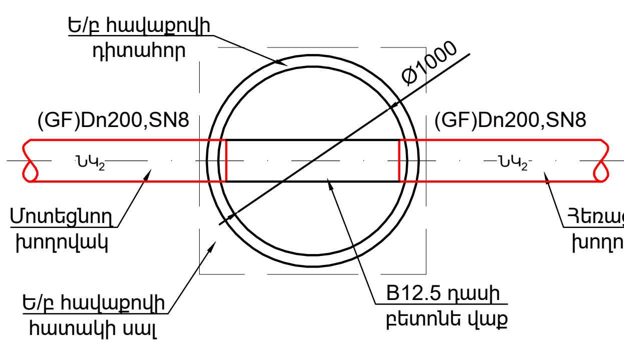

ԿԴ-2.6

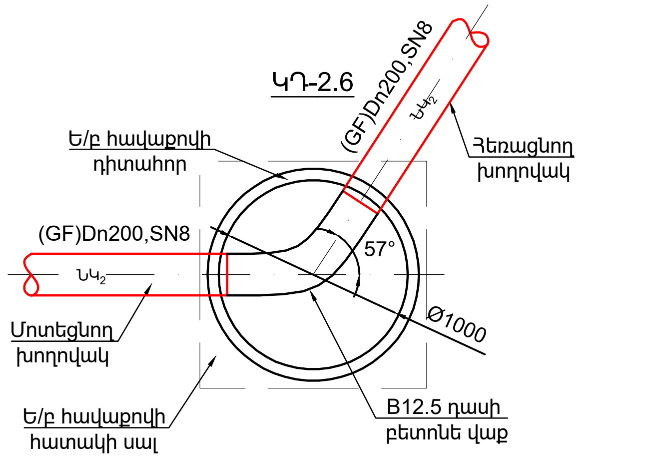

ՊԱՅՄԱՆԱԿԱՆ ՆՇԱՆՆԵՐ

- Հողի բնական և նախագծային նիշ
- Գոյություն ունեցող կոյուղագիծ
- Նախագծվող կոյուղագիծ
- ԿԴ-ո ○ Նախագծվող կոյուղագծի դիտահոր

Փոփոխություն	Ամիս/ամսաթիվ	Դիտողություն	Հեղինակ	Ստուգեց
ԵՐԵՎԱՆ 2025թ.		Պատվիրատու - ԵՐԵՎԱՆԻ ՔԱՂԱՔԱՊԵՏԱՐԱՆ Պայմանագիր N ԵՔ-ԲՄԽԱՇՁԲ-25/29-1 Երևան քաղաքի կոյուղագծերի վերակառուցման նախագծանախահաշվային փաստաթղթերի կազմման խորհրդատվական աշխատանքներ		
ՆԳԻ	Վ.Ղազարյան	Անդրանիկի փողոց h.124 (h.95 մանկապարտեզ)	Աշխատանքային նախագիծ	
Նախագծեց	Ա.Միքայելյան			
Ստուգեց	Վ.Ղազարյան	Նախագծվող կոյուղագիծ ՆԿ$_2$-ի երկայնական և լայնական կտրվածքներ, դիտահորերի սխեմատիկ հատակագծեր	Բաժին ՋԱՑ	
			Թերթ: 5	Թերթեր: 10

Կոյուղու դիտահորերի մասնացուցակ

Դիտահորերի համարները	Դիտահորերի տիպը	Դիտահորերի տրամագիծը, մմ	Բանվորական բարձրությունը, մմ	Հավաքովի ե/բ հիմնական տարրերի տիպերը (հատ)									B 7.5 դասի բետոնի նախապատրաստական շերտ, h = 10 սմ մ3/	Բետոնե վաք B 12.5 դասի, առվակի երկրաչափությունը h/կիսիկն (մմ) /մ3/
				Հիմքի սալ ՀՍ-15 հատ/կգ	Հիմքի սալ ՀՍ-10 հատ/կգ	Ծածկի սալ ԾՍ1-15 հատ/կգ	Ծածկի սալ ԾՍ1-10 հատ/կգ	Պատի օղակ ՊՕ-15-9 հատ/կգ	Պատի օղակ ՊՕ-10-9 հատ/կգ	Պատի օղակ ՊՕ-15-6 հատ/կգ	Պատի օղակ ՊՕ-10-6 հատ/կգ	Թուջե ծանր մտոց հատ/կգ		
Նախագծվող կոյուղագիծ $ՆԿ_1$														
ԿԴ-1.1	Հավաքովի	1000	1300	-	1/440	-	1/250	-	1/910	-	-	1/80	0.324	400/ 0.78
ԿԴ-1.2	Հավաքովի	1000	1530	-	1/440	-	1/250	-	-	-	2/894	1/80	0.324	400/ 0.78
ԿԴ-1.3	Հավաքովի	1000	1300	-	1/440	-	1/250	-	1/910	-	-	1/80	0.324	400/ 0.78
ԿԴ-1.4	Հավաքովի	1000	1510	-	1/440	-	1/250	-	-	-	2/894	1/80	0.324	400/ 0.78
ԿԴ-1.5	Հավաքովի	1000	1630	-	1/440	-	1/250	-	-	-	2/894	1/80	0.324	400/ 0.78
ԿԴ-1.6	Հավաքովի	1000	1600	-	1/440	-	1/250	-	-	-	2/894	1/80	0.324	400/ 0.78
ԿԴ-1.7	Հավաքովի	1000	1760	-	1/440	-	1/250	-	-	-	2/894	1/80	0.324	400/ 0.78
ԿԴ-1.8	Հավաքովի	1000	1670	-	1/440	-	1/250	-	-	-	2/894	1/80	0.324	400/ 0.78
ԿԴ-1.9	Հավաքովի	1000	1560	-	1/440	-	1/250	-	-	-	2/894	1/80	0.324	400/ 0.78
ԿԴ-1.10	Հավաքովի	1000	1500	-	1/440	-	1/250	-	-	-	2/894	1/80	0.324	400/ 0.78
ԿԴ-1.11	Հավաքովի	1000	2450	-	1/440	-	1/250	-	1/910	-	2/894	1/80	0.324	400/ 0.78
ԿԴ-1.11.1	Հավաքովի	1000	1200	-	1/440	-	1/250	-	1/910	-	-	1/80	0.324	250/ 0.49
ԿԴ-1.12	Հավաքովի	1000	1300	-	1/440	-	1/250	-	1/910	-	-	1/80	0.324	400/ 0.78
ԿԴ-1.13	Հավաքովի	1000	1300	-	1/440	-	1/250	-	1/910	-	-	1/80	0.324	400/ 0.78
ԿԴ-1.14	Հավաքովի	1000	1300	-	1/440	-	1/250	-	1/910	-	-	1/80	0.324	400/ 0.78
ԿԴ-1.15	Հավաքովի	1000	1300	-	1/440	-	1/250	-	1/910	-	-	1/80	0.324	400/ 0.78
ԿԴ-1.16	Հավաքովի	1000	1300	-	1/440	-	1/250	-	1/910	-	-	1/80	0.324	400/ 0.78
ԿԴ-1.17	Հավաքովի	1000	1300	-	1/440	-	1/250	-	1/910	-	-	1/80	0.324	400/ 0.78
ԿԴ-1.18	Հավաքովի	1000	1300	-	1/440	-	1/250	-	1/910	-	-	1/80	0.324	400/ 0.78
Նախագծվող կոյուղագիծ $ՆԿ_2$														
ԿԴ-2.1	Հավաքովի	1000	1200	-	1/440	-	1/250	-	1/910	-	-	1/80	0.324	300/ 0.59
ԿԴ-2.2	Հավաքովի	1000	1230	-	1/440	-	1/250	-	1/910	-	-	1/80	0.324	300/ 0.59
ԿԴ-2.3	Հավաքովի	1500	4020	1/940	-	1/680	-	4/ 4200	-	-	-	1/80	0.530	300/ 1.08
ԿԴ-2.4	Հավաքովի	1000	1310	-	1/440	-	1/250	-	1/910	-	-	1/80	0.324	300/ 0.59
ԿԴ-2.5	Հավաքովի	1000	1400	-	1/440	-	1/250	-	1/910	-	-	1/80	0.324	300/ 0.59
ԿԴ-2.5.1	Հավաքովի	1000	1350	-	1/440	-	1/250	-	1/910	-	-	1/80	0.324	250/ 0.49
ԿԴ-2.6	Հավաքովի	1000	1480	-	1/440	-	1/250	-	-	-	2/894	1/80	0.324	300/ 0.59
ԿԴ-2.7	Հավաքովի	1000	1690	-	1/440	-	1/250	-	-	-	2/894	1/80	0.324	300/ 0.59

Փոփոխություն	Ամիս/ամսաթիվ	Դիտողություն	Հեղինակ	Ստուգեց

ԵՐԵՎԱՆ 2025թ.

Պատվիրատու - ԵՐԵՎԱՆԻ ՔԱՂԱՔԱՊԵՏԱՐԱՆ
Պայմանագիր N ԵՔ-ԲՄԽԱՇՁԲ-25/29-1

Երևան քաղաքի կոյուղագծերի վերակառուցման նախագծանախահաշվային փաստաթղթերի կազմման խորհրդատվական աշխատանքներ

ՆԳԻ	Վ.Ղազարյան	
Նախագծեց	Ա.Միքայելյան	
Ստուգեց	Վ.Ղազարյան	

Անդրանիկի փողոց h.124 (h.95 մանկապարտեզ)

Աշխատանքային նախագիծ

Բաժին ՋԱՑ

Նախագծվող կոյուղագծերի դիտահորերի մասնացուցակ

Թերթ	Թերթեր
6	10

ՀԱՏԱԿԱԳԻԾ Մ 1:25

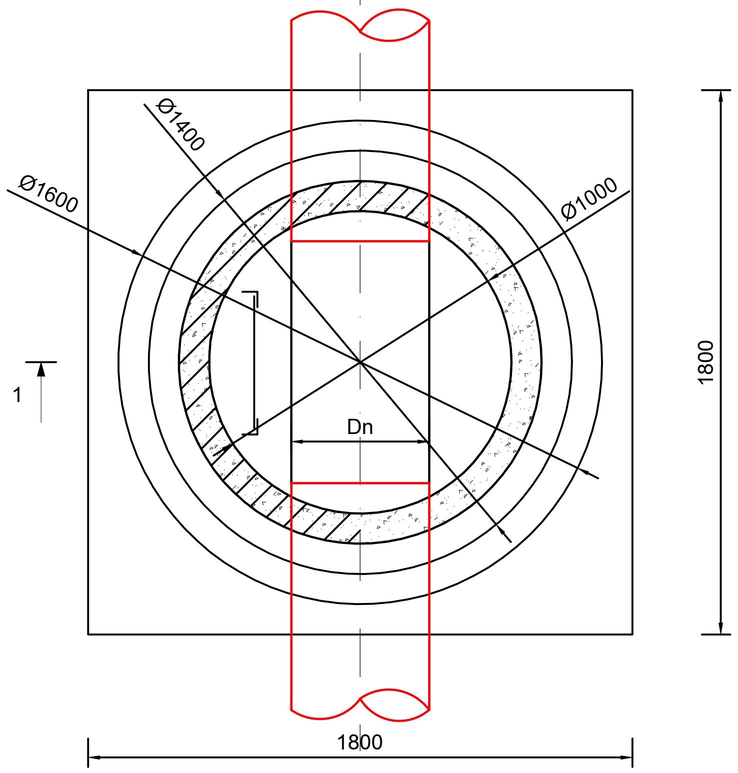

ՀԱՆԳՈՒՅՑ 1

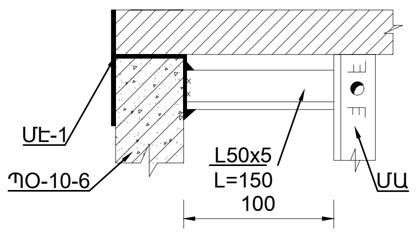

ՀԱՆԳՈՒՅՑ 2

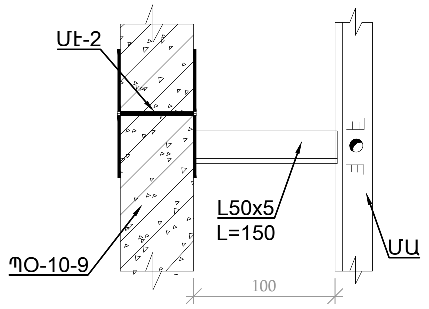

ՄԵՏԱՂԱԿԱՆ ԱՍՏԻՃԱՆ

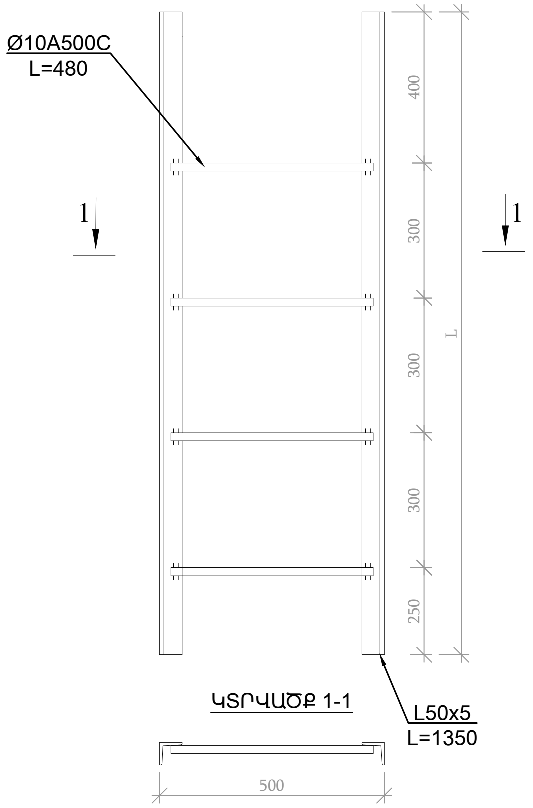

ՄԵՏԱՂԱԿԱՆ ԷԼԵՄԵՆՏ Մէ-1

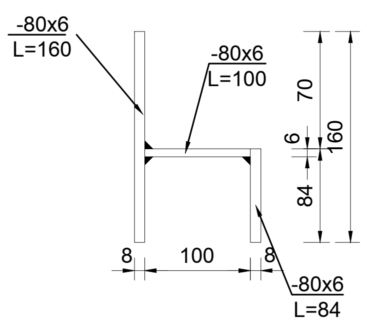

ՄԵՏԱՂԱԿԱՆ ԷԼԵՄԵՆՏ Մէ-2

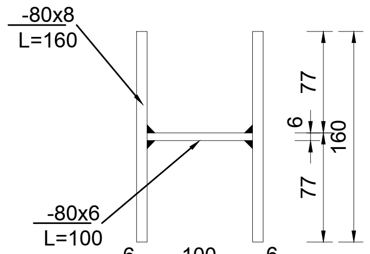

ԿՏՐՎԱԾՔ 1-1 Մ 1:25

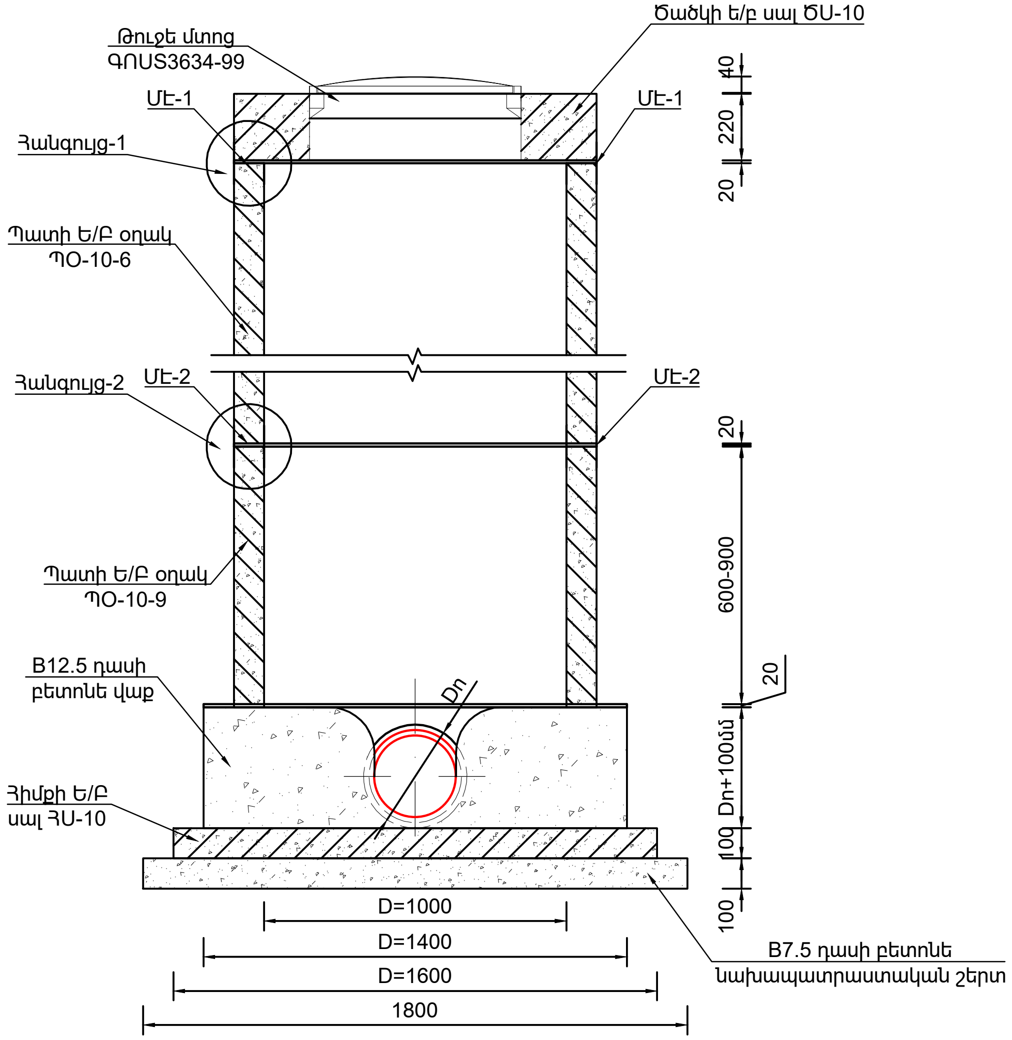

ԿՈՅՈՒՂՈՒ ՀԱՎԱՔՈՎԻ Ե/Բ ՀՈՐԻ ՆՅՈՒԹԱԾԱԽՍԻ ՄԱՍՆԱԳԻՐ D=1.0Մ

№	ՆՅՈՒԹԻ ՏԵՍԱԿԸ	Չ/Մ	ՔԱՆԱԿԸ	ԾԱՆՈԹՈՒԹՅՈՒՆ
1	B7.5 դասի նախապատրաստական շերտ	մ^3	0.324	h=10սմ
2	Յիմքի Ե/Բ սալ ՅՍ-10	հատ	1	h=10սմ
3	B12.5 դասի բետոնե վաք	մ^3	-	h=Dn+10սմ
4	Պատի Ե/Բ օղակ ՊՕ-10-9	հատ	-	Ըստ նախագծի
5	Պատի Ե/Բ օղակ ՊՕ-10-6	հատ	-	Ըստ նախագծի
6	Ծածկի ե/բ սալ ԾՍ-10	հատ	1	
7	Թուջե մտոց ԳՕՍՏ3634-99	հատ	1	
8	Մետաղական աստիճան	կգ	-	Ըստ նախագծի
9	Մետաղական էլեմենտ Մէ-1	կգ	-	Ըստ նախագծի
10	Մետաղական էլեմենտ Մէ-2	կգ	-	Ըստ նախագծի

ԾԱՆՈԹՈՒԹՅՈՒՆ

1. Պատի օղակները և ծածկի սալերը տեղադրվում են թարմ պատրաստված ցեմենտավազային շաղախի վրա:
2. Հորի բարձրությունը կարելի է կարգավորել պատի օղակի համապատասխան չափի կտրումով կամ բետոնե վաքի բարձրացման միջոցով:

Փոփոխություն	Ամիս/ամսաթիվ	Դիտողություն	Հեղինակ	Ստուգեց
ԵՐԵՎԱՆ 2025թ.		Պատվիրատու - ԵՐԵՎԱՆԻ ՔԱՂԱՔԱՊԵՏԱՐԱՆ Պայմանագիր N ԵՔ-ԲՄԽԱՇՁԲ-25/29-1		
		Երևան քաղաքի կոյուղագծերի վերակառուցման նախագծանախահաշվային փաստաթղթերի կազմման խորհրդատվական աշխատանքներ		
ՆԳԻ	Վ.Ղազարյան	Անդրանիկի փողոց h.124 (h.95 մանկապարտեզ)	Աշխատանքային նախագիծ	
Նախագծեց	Ա.Միքայելյան			
Ստուգեց	Վ.Ղազարյան	D=1.0մ չափերով ե/բ հորի շինարարական լուծումներ	Բաժին ՁԱՑ	
			Թերթ	Թերթեր
			7	10

ՀԱՏԱԿԱԳԻԾ Մ 1:25

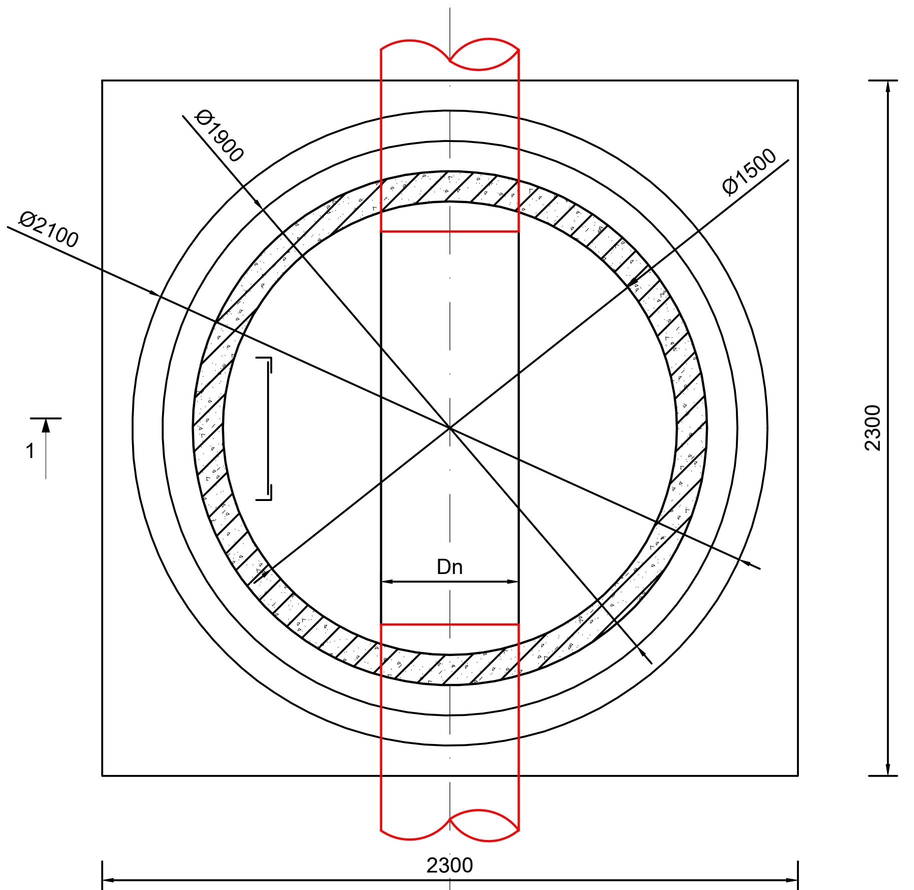

ՀԱՆԳՈՒՅՑ 1

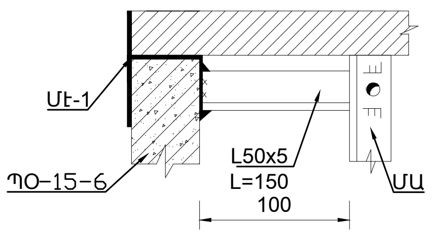

ՀԱՆԳՈՒՅՑ 2

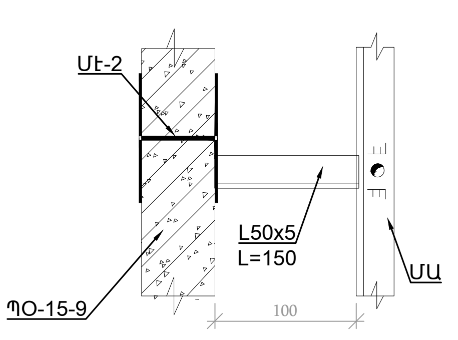

ՄԵՏԱՂԱԿԱՆ ԱՍՏԻՃԱՆ

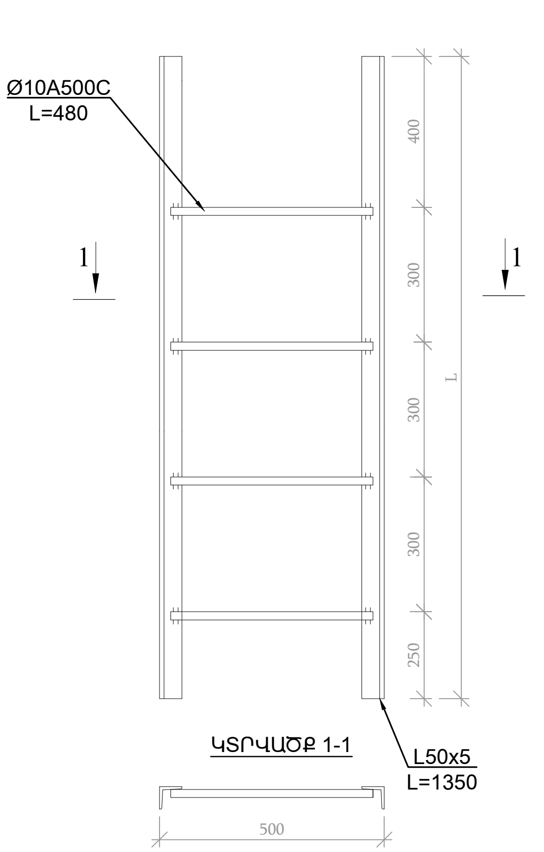

ՄԵՏԱՂԱԿԱՆ ԷԼԵՄԵՆՏ Մէ-1

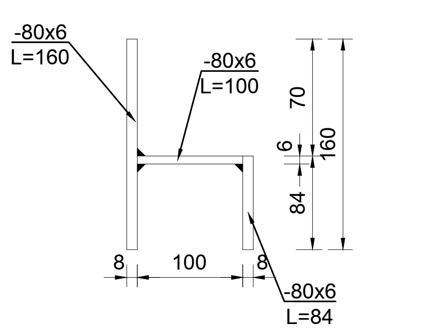

ՄԵՏԱՂԱԿԱՆ ԷԼԵՄԵՆՏ Մէ-2

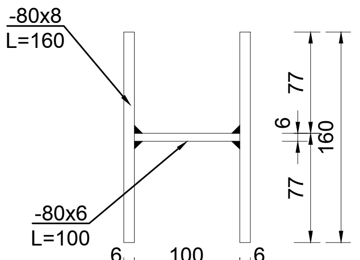

ԿՏՐՎԱԾՔ 1-1 Մ 1:25

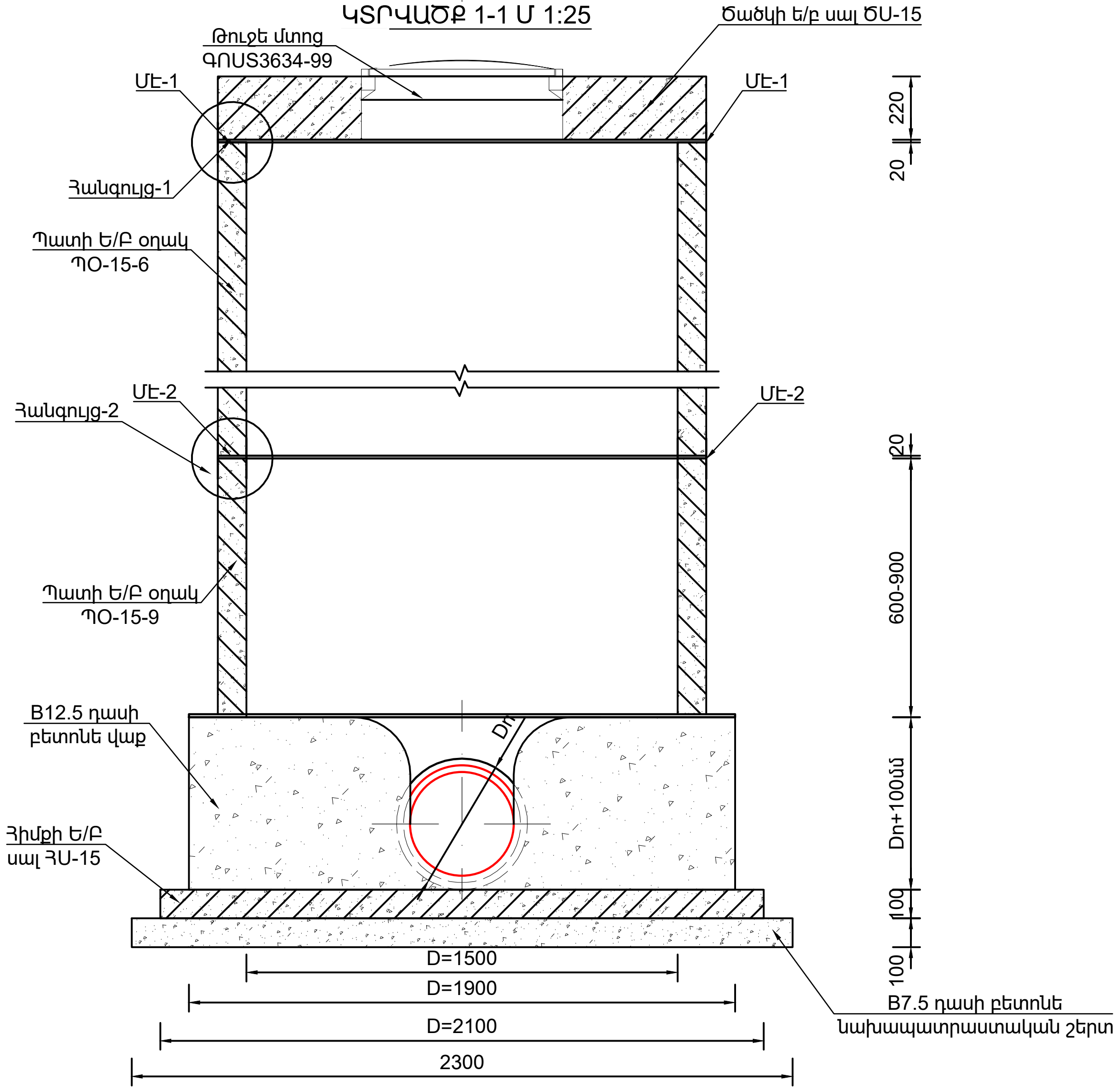

ԿՈՅՈՒՂՈՒ ՀԱՎԱՔՈՎԻ Ե/Բ ՀՈՐԻ ՆՅՈՒԹԱԾԱԽՍԻ ՄԱՍՆԱԳԻՐ D=1.5Մ

№	ՆՅՈՒԹԻ ՏԵՍԱԿԸ	Չ/Մ	ՔԱՆԱԿԸ	ԾԱՆՈԹՈՒԹՅՈՒՆ
1	B7.5 դասի նախապատրաստական շերտ	$մ^3$	0.529	h=10սմ
2	Հիմքի Ե/Բ սալ ՀՍ-15	հատ	1	h=10սմ
3	B12.5 դասի բետոնե վաք	$մ^3$	-	h=Dn+10սմ
4	Պատի Ե/Բ օղակ ՊՕ-15-9	հատ	-	Ըստ նախագծի
5	Պատի Ե/Բ օղակ ՊՕ-15-6	հատ	-	Ըստ նախագծի
6	Ծածկի ե/բ սալ ԾՍ-15	հատ	1	
7	Թուջե մտոց ԳՕՍՏ3634-99	հատ	1	
8	Մետաղական աստիճան	կգ	-	Ըստ նախագծի
9	Մետաղական էլեմենտ Մէ-1	կգ	-	Ըստ նախագծի
10	Մետաղական էլեմենտ Մէ-2	կգ	-	Ըստ նախագծի

ԾԱՆՈԹՈՒԹՅՈՒՆ

1. Պատի օղակները և ծածկի սալերը տեղադրվում են թարմ պատրաստված ցեմենտավազային շաղախի վրա:
2. Հորի բարձրությունը կարելի է կարգավորել պատի օղակի համապատասխան չափի կտրումով կամ բետոնե վաքի բարձրացման միջոցով:

Փոփոխություն	Ամիս/ամսաթիվ	Դիտողություն	Հեղինակ	Ստուգեց
ԵՐԵՎԱՆ 2025թ.		Պատվիրատու - ԵՐԵՎԱՆԻ ՔԱՂԱՔԱՊԵՏԱՐԱՆ Պայմանագիր N ԵՔ-ԲՄԽԱՇՁԲ-25/29-1		
		Երևան քաղաքի կոյուղագծերի վերակառուցման նախագծանախահաշվային փաստաթղթերի կազմման խորհրդատվական աշխատանքներ		
ՆԳԻ	Վ.Ղազարյան	Անդրանիկի փողոց h.124 (h.95 մանկապարտեզ)	Աշխատանքային նախագիծ	
Նախագծեց	Ա.Միքայելյան			
Ստուգեց	Վ.Ղազարյան	D=1.5մ չափերով ե/բ հորի շինարարական լուծումներ	Բաժին ՋԱՑ	
			Թերթ	Թերթեր
			8	10

ՆԱԽԱՏԵՍՎՈՂ ՃԱՆԱՊԱՐՀԱՅԻՆ ՆՇԱՆՆԵՐԻ ՏԵՍՔԵՐ ԵՎ ԲԱՑԱՏՐՈՒԹՅՈՒՆ

Նշան	Բացատրություն
1.25	«Ճանապարհային աշխատանքներ»
4.2.1, 4.2.2	«Արգելքի շրջանցումը աջից». շրջանցումը թույլատրվում է միայն սլաքով ցույց տրված կողմից.
2.6	«Հանդիպակաց երթևեկության առավելություն». արգելվում է մուտք գործել ճանապարհի նեղ հատված, եթե դա կարող է դժվարացնել հանդիպակաց երթևեկությունը: Վարորդը պետք է ճանապարհը զիջի նեղ հատվածին հանդիպակաց կողմից մոտեցող տրանսպորտային միջոցներին.
3.24	«Առավելագույն արագության սահմանափակում». արգելվում է նշանի վրա նշվածից բարձր արագությամբ (կմ/ժ) երթևեկելը.

ՇՐՋԱԿԱ ՄԻՋԱՎԱՅՐԻ ՊԱՀՊԱՆՈՒԹՅԱՆ ՄԻՋՈՑԱՌՈՒՄՆԵՐ

Նախագծային լուծումների համապատասխանության համար պատասխանատվությունը կրում է այն շինարարական կազմակերպությունը, որը իրականացնում է այդ աշխատանքները: Աշխատանքների համար տրամադրված (ժամանակավոր օգտագործման համար) հողատարածքները շինարարությանավարտից հետո պետք է պարտադիր վերականգնվեն: Բոլոր անհրաժեշտ միջոցառումները կապված արտաքին միջավայրի պահպանության հետ, պետք է իրականացվեն Կապալառուի կողմից, համապատասխան կոմպետենտ մարմինների կողմից:Այդ միջոցառումները հետևյալն են`ժամանակավոր օգտագործվող հանրային և մասնավոր հողատարածքների վերականգնում; նախազգուշացնող միջոցները, որոնք կապված են աղտոտման կանխարգելումը; ծառերի և բույսերի պաշտպանություն; չօգտագործվող և օգտագործվող նյութերի ճիշտ բաշխում; շինհրապարակների անհրաժեշտ մաքրում և սարքավորում; սանիտարական միջոցառումներ; վնասակար ազդեցությունների նվազեցում:

Շինարարական աշխատանքների ավարտից հետո անհրաժեշտ է իրականացնել տարածքի վերականգնման և բարեկարգման աշխատանքներ: Կապալառուն պետք էկազմակերպի աշխատանքները այնպես, որ կանխվի ախտոտումը շինարարական աղբից, նավթամթերքից, քիմիական նյութերից:

Կապալառուն պարտավոր է ապահովել թափոնների և շինարարական աղբի հեռացում: Կապալառուն պարտավոր է նախատեսել շինարարական փոշուց օդի աղտոտման նվազեցման միջոցառումներ:

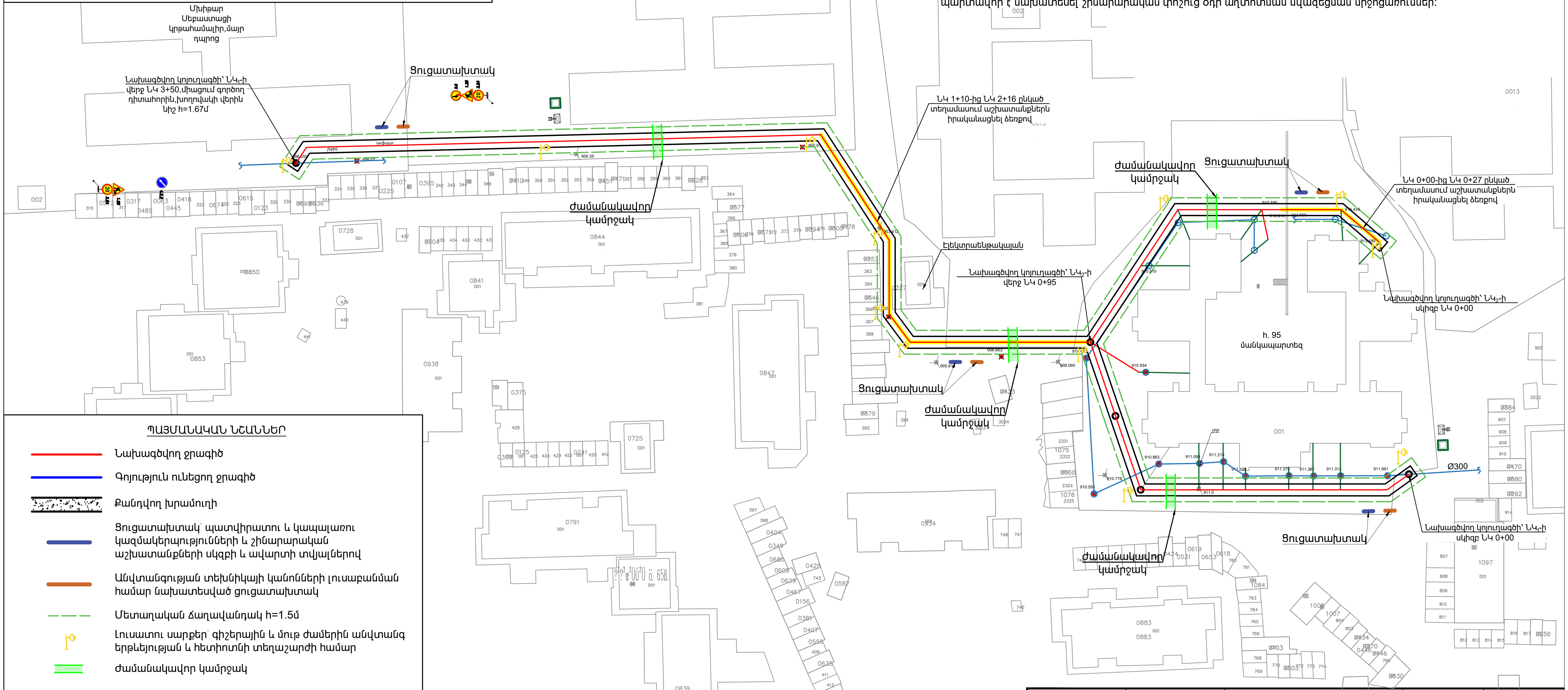

ՊԱՅՄԱՆԱԿԱՆ ՆՇԱՆՆԵՐ

- Նախագծվող ջրագիծ
- Գոյություն ունեցող ջրագիծ
- Քանդվող խրամուղի
- Ցուցատախտակ՝ պատվիրատու և կապալառու կազմակերպությունների և շինարարական աշխատանքների սկզբի և ավարտի տվյալներով
- Անվտանգության տեխնիկայի կանոնների լուսաբանման համար նախատեսված ցուցատախտակ
- Մետաղական ճաղավանդակ h=1.5մ
- Լուսատու սարքեր՝ գիշերային և մութ ժամերին անվտանգ երթևեյության և հետիոտնի տեղաշարժի համար
- Ժամանակավոր կամրջակ
- 1.25, 4.2.1 Ճանապարհային նշաններ
- Ժամանակավոր աղբարկղ
- Բիոզուգարան

Ծանոթություն

Շինհրապարակը կազմակերպել տվյալ տարածքի փաստացի իրավիճակի հնարավորություններից ելնելով:

Փոփոխություն	Ամիս/ամսաթիվ	Դիտողություն	Հեղինակ	Ստուգեց
ԵՐԵՎԱՆ 2025թ.		Պատվիրատու - ԵՐԵՎԱՆԻ ՔԱՂԱՔԱՊԵՏԱՐԱՆ Պայմանագիր N ԵՔ-ԲՄԽԱՇՁԲ-25/29-1 Երևան քաղաքի կոյուղագծերի վերակառուցման նախագծանախահաշվային փաստաթղթերի կազմման խորհրդատվական աշխատանքներ		
ՆԳԻ	Վ.Ղազարյան	Անդրանիկի փողոց h.124 (h.95 մանկապարտեզ)	Աշխատանքային նախագիծ	
Նախագծեց	Ա.Միքայելյան			
Ստուգեց	Վ.Ղազարյան	Շին.աշխատանքների կազմակերպման սխեմա	Բաժին ՋԱՑ	
			Թերթ: 9	Թերթեր: 10

№	ԱՇԽԱՏԱՆՔԻ ԱՆՎԱՆՈՒՄԸ	ԲՐԻԳԱԴԻ ՔԱՆԱԿԸ/ /ՕՐԵՐԸ	ԱՄԻՍՆԵՐԸ		
			I	II	III
1	ՇԻՆ ՀՐԱՊԱՐԱԿԻ ՆԱԽԱՊԱՏՐԱՍՏՈՒՄ	1/5			
2	ԱՍՖԱԼՏԲԵՏՈՆԵ ԾԱԾԿՈՒՅԹԻ ԿՏՐՈՒՄ	1/10			
3	ՀՈՂԱՅԻՆ ԱՇԽԱՏԱՆՔՆԵՐԻ ԻՐԱԿԱՆԱՑՈՒՄ	1/20			
4	ԱՎԱԶԻ ՆԱԽԱՊԱՏՐԱՍՏԱԿԱՆ ՇԵՐՏԻ ԻՐԱԿԱՆԱՑՈՒՄ	1/20			
5	ԽՈՂՈՎԱԿԱՇԱՐԻ ՄՈՆՏԱԺՈՒՄ	1/20			
6	Ե/Բ ՀԱՎԱՔՈՎԻ ԿԼՈՐ ՀՈՐԵՐԻ ԵՎ ԱՆՋՐԵՎԸՆԴՈՒՆԻՉՆԵՐԻ ՄՈՆՏԱԺՈՒՄ	1/35			
7	ՀԱՄԱԿԱՐԳԻ ՓՈՐՁԱՐԿՈՒՄ	1/5			
8	ԱՎԱԶՈՎ ԵՏԼԻՑՔԻ ԻՐԱԿԱՆԱՑՈՒՄ,ՏՈՓԱՆՈՒՄ	1/15			
9	ԱՍՖԱԼՏԲԵՏՈՆԵ ԾԱԾԿՈՒՅԹԻ ԻՐԱԿԱՆԱՑՈՒՄ	1/20			
10	ՈՒՂԵԳԾԻ ԵՎ ԿԻՑ ՏԵՂԱՄԱՍԵՐԻ ՄԱՔՐՈՒՄ,ԲԱՐԵԿԱՐԳՈՒՄ	1/5			

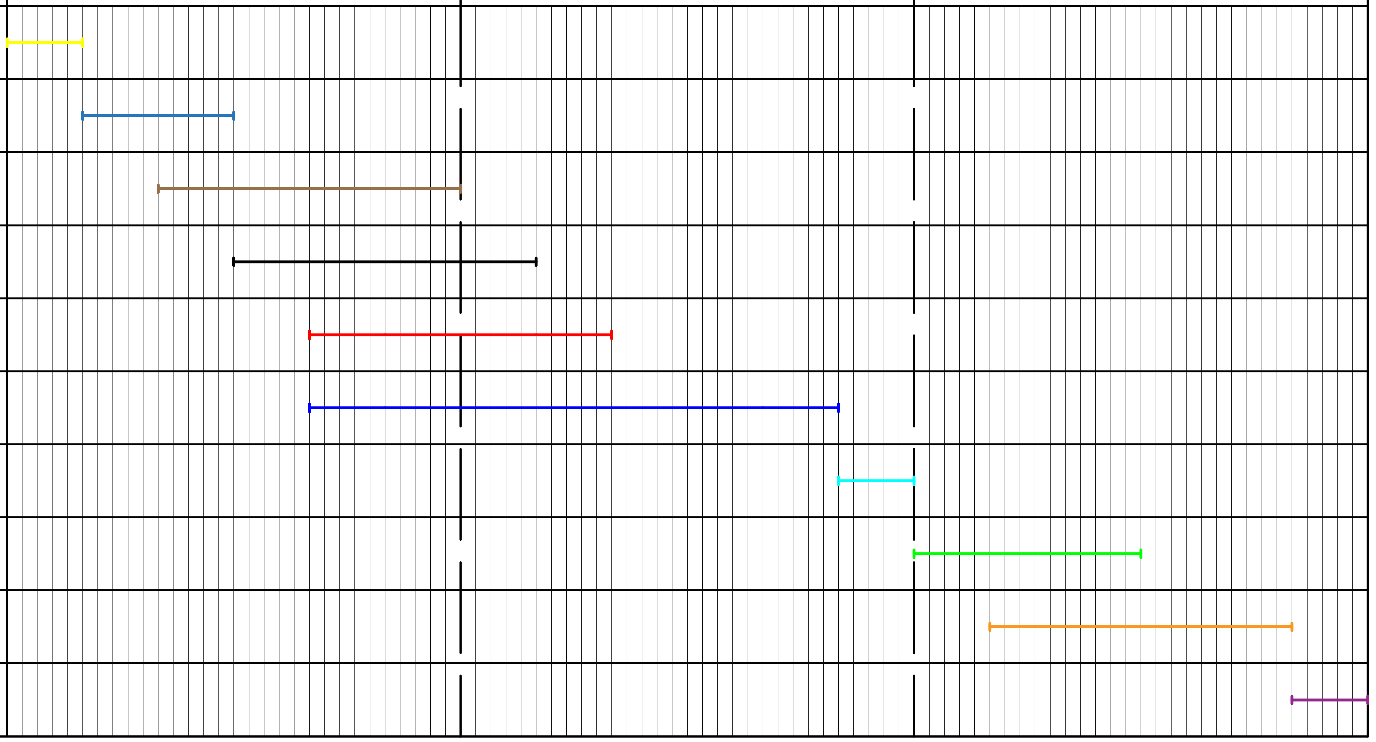

№	ԱՇԽԱՏԱՆՔԻ ԱՆՎԱՆՈՒՄԸ	ՄԵՔԵՆԱ ՄԵԽԱՆԻԶՄՆԵՐԻ ԵՎ ՍԱՐՔԱՎՈՐՈՒՄՆԵՐԻ ՏԵՍԱԿԸ՝ՄԵԿ ԲՐԻԳԱԴԻ ՀԱՄԱՐ	ՄԵՔԵՆԱ ՄԵԽԱՆԻԶՄՆԵՐԻ ԵՎ ՍԱՐՔ. ՔԱՆԱԿԸ՝ՄԵԿ ԲՐԻԳԱԴԻ ՀԱՄԱՐ	ՇԻՆՀՐԱՊԱՐԱԿՈՒՄ ՊԱՀԱՆՋՎՈՂ ԱՆՁՆԱԿԱԶՄԻ ՏԵՍԱԿԸ՝ՄԵԿ ԲՐԻԳԱԴԻ ՀԱՄԱՐ	ՇԻՆՀՐԱՊԱՐԱԿՈՒՄ ՊԱՀԱՆՋՎՈՂ ԱՆՁՆԱԿԱԶՄԻ ՏԵՍԱԿԸ՝ՄԵԿ ԲՐԻԳԱԴԻ ՀԱՄԱՐ
1	ՇԻՆ ՀՐԱՊԱՐԱԿԻ ՆԱԽԱՊԱՏՐԱՍՏՈՒՄ	ՆՇԱՀԱՐՄԱՆ,ՏԵՂԱԿԱՊՄԱՆ ԵՎ ՉԱՓԱԳՐԱԿԱՆ ԳՈՐԾԻՔՆԵՐ	1	ԻՆԺԵՆԵՐ-ՇԻՆԱՐԱՐ	1
2	ԱՍՖԱԼՏԲԵՏՈՆԵ ԾԱԾԿՈՒՅԹԻ ԿՏՐՈՒՄ	ՍՂՈՑ	1	ԲԱՆՎՈՐ	1
3	ՀՈՂԱՅԻՆ ԱՇԽԱՏԱՆՔՆԵՐԻ ԻՐԱԿԱՆԱՑՈՒՄ	ԷՔՍԿԱՎԱՏՈՐ ՀԱԿԱԴԱՐՁ ԵՎ ՈՒՂԻՂ ՇԵՐԵՓՈՎ	1	ԲԱՆՎՈՐ	3
4	ԱՎԱԶԻ ՆԱԽԱՊԱՏՐԱՍՏԱԿԱՆ ՇԵՐՏԻ ԻՐԱԿԱՆԱՑՈՒՄ	ԷՔՍԿԱՎԱՏՈՐ ՀԱԿԱԴԱՐՁ ԵՎ ՈՒՂԻՂ ՇԵՐԵՓՈՎ,ԲԵՌՆԱՏԱՐ ՄԵՔԵՆԱ	1	ԲԱՆՎՈՐ	3
5	ԽՈՂՈՎԱԿԱՇԱՐԻ ՄՈՆՏԱԺՈՒՄ	ԱՎՏՈԿՌՈՒՆԿ	1	ԽՈՂՈՎԱԿԱՇԱՐ ՄՈՆՏԱԺՈՂ ՄԱՍՆԱԳԵՏ	2
6	Ե/Բ ՀԱՎԱՔՈՎԻ ԿԼՈՐ ՀՈՐԵՐԻ ԵՎ ԱՆՋՐԵՎԸՆԴՈՒՆԻՉՆԵՐԻ ՄՈՆՏԱԺՈՒՄ	ԱՎՏՈԿՌՈՒՆԿ	1	ԲԵՏՈՆԱԳՈՐԾ	2
7	ՀԱՄԱԿԱՐԳԻ ՓՈՐՁԱՐԿՈՒՄ	ՋՐԱՏԱՐ ՄԵՔԵՆԱ	1	ԽՈՂՈՎԱԿԱՇԱՐ ՄՈՆՏԱԺՈՂ ՄԱՍՆԱԳԵՏ	1
8	ԱՎԱԶՈՎ ԵՏԼԻՑՔԻ ԻՐԱԿԱՆԱՑՈՒՄ,ՏՈՓԱՆՈՒՄ	ԷՔՍԿԱՎԱՏՈՐ ՀԱԿԱԴԱՐՁ ԵՎ ՈՒՂԻՂ ՇԵՐԵՓՈՎ,ԲԱՆՎՈՐ	1	ԲԱՆՎՈՐ	3
9	ԱՍՖԱԼՏԲԵՏՈՆԵ ԾԱԾԿՈՒՅԹԻ ԻՐԱԿԱՆԱՑՈՒՄ	ԳԼԴՈՆ	1	ԳԼԴՈՆԱՎԱՐ,ԲԱՆՎՈՐ	3
10	ՈՒՂԵԳԾԻ ԵՎ ԿԻՑ ՏԵՂԱՄԱՍԵՐԻ ՄԱՔՐՈՒՄ,ԲԱՐԵԿԱՐԳՈՒՄ	ՋՐՑԱՆ ՄԵՔԵՆԱ ԵՎ ՁԵՌՔԻ ՄԱՔՐՄԱՆ ԳՈՐԾԻՔՆԵՐ	1	ԲԱՆՎՈՐ	3

Փոփոխություն	Ամիս/ամսաթիվ	Դիտողություն	Հեղինակ	Ստուգեց
ԵՐԵՎԱՆ 2025թ.		Պատվիրատու - ԵՐԵՎԱՆԻ ՔԱՂԱՔԱՊԵՏԱՐԱՆ Պայմանագիր N ԵՔ-ԲՄԽԱՇՁԲ-25/29-1 Երևան քաղաքի կոյուղագծերի վերակառուցման նախագծանախահաշվային փաստաթղթերի կազմման խորհրդատվական աշխատանքներ		
ՆԳԻ	Վ.Ղազարյան	Անդրանիկի փողոց h.124 (h.95 մանկապարտեզ)	Աշխատանքային նախագիծ	
Նախագծեց	Ա.Միքայելյան			
Ստուգեց	Վ.Ղազարյան	Շին.աշխատանքների կատարման ժամանակացույց	Բաժին ՁԱՑ	
			Թերթ	Թերթեր
			10	10

Ջուր

«27» 08 2024թ.

N ԱԸ/ 30852

Երևանի Քաղաքապետարանի աշխատակազմի
Կոմունալ տնտեսության վարչության պետի տեղակալ,
վարչության պետի պարտականությունները
կատարող՝ Նարեկ Գրիգորյանին

Հարգելի պարոն Գրիգորյան,

Ի պատասխան Ձեր N 45/107225-25 գրության՝ ներկայացնում ենք թվով 25 հասցեների վերակառուցվող կոյուղագծերի միացման կետերը նշված սխեմատիկ հատակագծերի վրա:

Առդիր՝ 24 թերթ

Հարգանքով՝

Գլխավոր տնօրեն
Մ. Շահինյան

Պատասխանատու՝
Գործառնական տնօրեն,
Գլխավոր տնօրենի տեղակալ
Վ. Բատոյան

Կատարող՝
ԱՏԲ պետ Գ. Վարդանյան

ՀՀ ԵՐԵՎԱՆ «ՎԵՈԼԻԱ ՋՈՒՐ» ՓԲԸ
ԵԼԻՑ 30852
«27» 08 2025թ.

ՀՀ, ք. Երևան,0025,Աբովյան 66ա
Հեռ.՝ 1-85, 0-800-00-185, 011-300-185
Էլ. փոստ՝ am.water.office.all@veolia.com
Վեբ-էջ՝ www.veolia.am

RA, Yerevan,0025, Str. Abovyan 66a
Tel.: 1-85, 0-800-00-185, 011-300-185
E-mail: am.water.office.all@veolia.com
Web site: www.veolia.am

VEOLIA
Ջուր

Մալաթիա-Սեբաստիա, Անդրանիկի փողոց 124, (95 մանկապարտեզ)

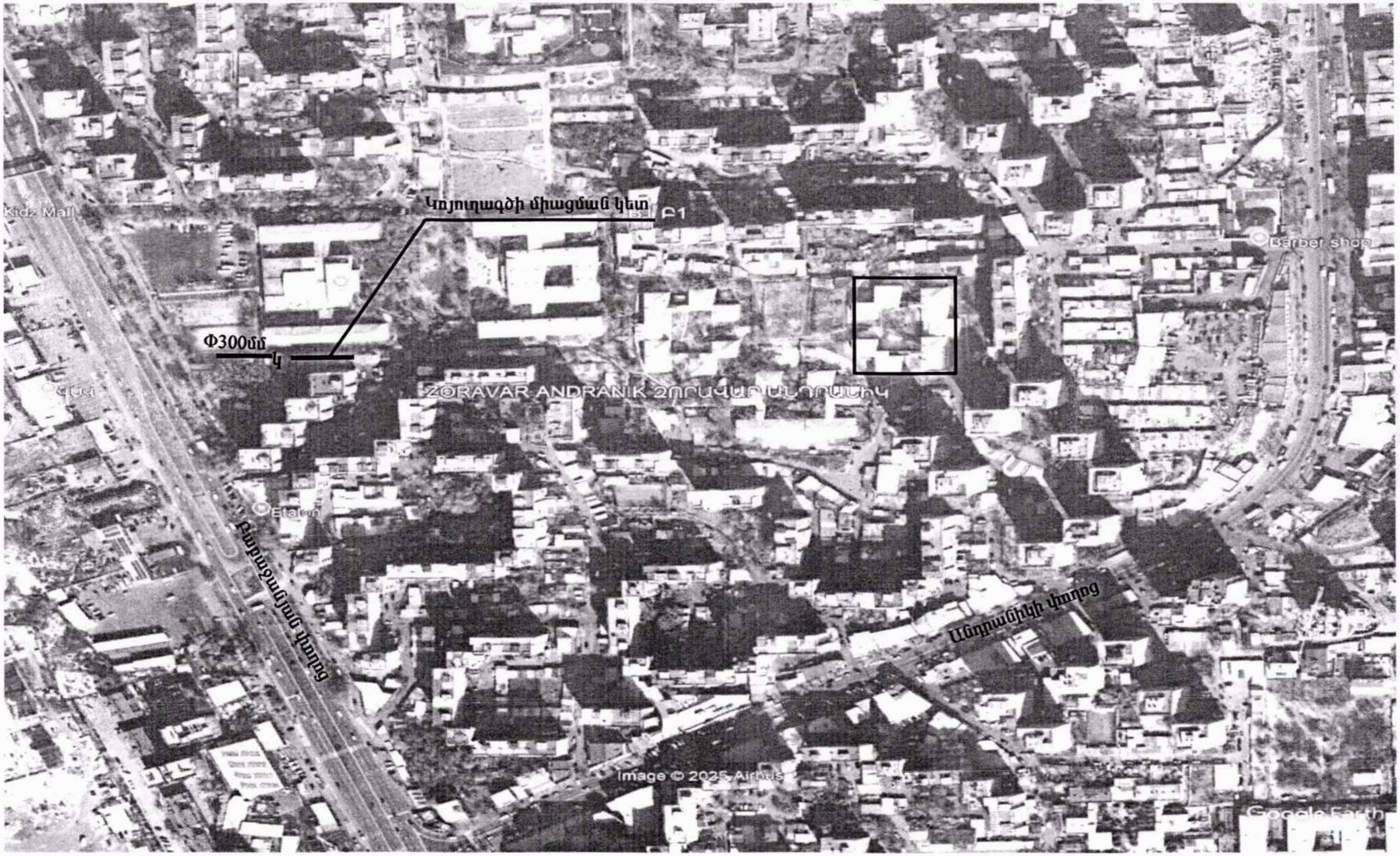

483588